SCHEMA DE CIRCUITS

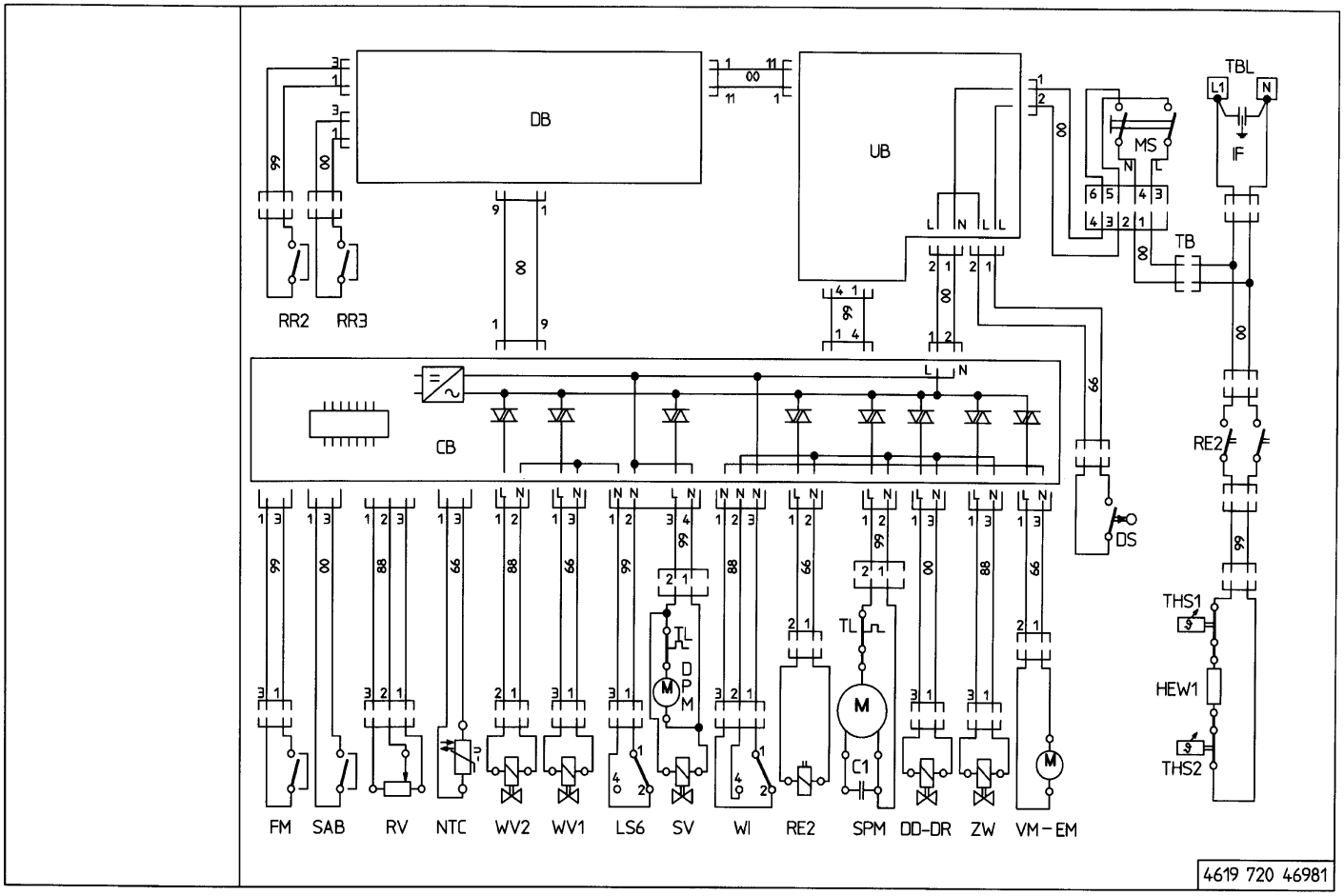

LEGENDE DES TEXTES

Programma Test per Service

Indicazioni di guasto per il cliente

La maggior parte dei possibili guasti della macchina vengono indicati al cliente. Negli apparecchi Whirlpool e Ignis l'indicazione è data dal lampeggio del Led del tasto Start. Nei Bauknecht alta gamma, con display a 7 segmenti, l'indicazione è data sul display da F1 a F8. Nei Bauknecht bassa gamma l'indicazione è data dal lampeggio del Led del tasto Start e/o dei Led's indicazione guasti. Nel caso si verifichi una interruzione di tensione gli apparecchi Bauknecht perdono l'informazione di guasto, Whirlpool e Ignis mostreranno ancora l'indicazione di guasto al ritorno della tensione. L'indicazione di guasto può essere annullata premendo in tasto Start per più di 3 secondi, la macchina andrà in posizione End (fine).

Indicazioni di guasto per il Service

Tutti gli apparecchi sono dotati di un Test per il Service. Il programma Test per il Service è in grado di scoprire quale componente è difettoso. I programmi test sono differenti per Whirlpool/Ignis, per Bauknecht alta gamma e per Bauknecht bassa gamma.
I programmi test consistono di due parti : Programma **test passivo**
Programma **test attivo**
Il programma test passivo controlla le funzioni dei Tasti e dei Led's.
Il programma test attivo controlla le funzioni dei componenti elettrici.
Su apparecchi con display l'indicazione è da F1 a F8, su apparecchi senza display l'indicazione è data dal lampeggio in combinazione dei Led's svolgimento programma. Su apparecchi senza Led's svolgimento programma l'indicazione è data solamente dal lampeggio del Led del tasto Start. Nella scheda controllo sono integrati dei **punti test** per controllare le connessioni ai pulsanti e, nei Bauknecht, anche la cooperazione tra il microprocessore della scheda controllo con quello della scheda programmi. In questi **punti test** possono essere misurati differenti voltaggi.
Per lasciare il programma test premere il tasto Start per più di 3 secondi, apparirà End.

Procedura Test

1. Iniziare il programma Test.
   Se c'è l'indicazione di componente difettoso, togliere lo zoccolo e sfilare la scatola della scheda di controllo.
2. Controllare il componente con un Tester scollegandolo dalla scheda controllo.
   Se il valore hommico non è corretto controllare i cavi al componente e il componente stesso.
3. Controllo della scheda di controllo.
4. Controllare i punti Test solo se non c'è reazione premendo i tasti o girando la manopola progr.
5. Alla fine della riparazione far ripartire il programma test per accertarsi che il guasto sia risolto.

Per ulteriori dettagli vedi i capitoli "Programma Test passivo/attivo".

Attenzione : Prima di collegare i morsetti sui punti di misura scollegare l'apparecchio, c'è **pericolo di corto circuito.** Per ulteriori dettagli vedi i capitoli "Punti Test".
I corto circuiti dei componenti possono causare danni all'elettronica.
Se le schede elettroniche sono bagnate o umide non accendere l'apparecchio.

I guasti :
F1 Sonda NTC interrotta
F2 Perdita acqua
F9 Continuo ingresso di acqua
sono controllati ed indicati immediatamente dopo l'inizio del programma.
Perciò il guasto va risolto prima di iniziare il programma Test.
Se questi guasti non vengono risolti il programma Test non gira.

I componenti elettrici ottengono il voltaggio via Triac dalla scheda controllo. Per testare il valore del voltaggio collegare il voltometro in parallelo ai componenti. **I componenti devono rimanere collegati**. Se il componente è scollegato, il voltaggio misurato sul morsetto viene ridotto.